Abdeckplatte für WC-UP-Spülkasten der Firma TeCe - Dark Platinum gebürstet

IMO

12 660 979 Produktversion ab 5/27/2021

Passt zu: IMO, LULU, MADISON, MEM, TARA, CL.1, LISSÉ, VAIA, META, CYO

- Abdeckplatte 150 x 240 x 15 mm
- WC-Armatur mit Drehbetätigung und Zwei-Mengen-Technik (Vollspülung/Teilspülung)

Dieses Produkt ist kompatibel mit den nachfolgenden Produkten der Firma TECE:

- TECEprofil Trockenbau, Artikelnummern:
- 9300300, 9300322, 9300301, 9300344, 9300309, 9300303, 9300388, 9300366, 9300102, 9300103,9300329, 9300377, 9300378, 9400302, 9400303, 9400304, 9041335, 9041336, 9041337
- TECEbox Nassbau, Artikelnummern:
- 9370300, 9375300, 9371300

Dark Platinum gebürstet	12 660 979-99
Chrom	12 660 979-00
Platin gebürstet	12 660 979-06
Platin	12 660 979-08
Dark Chrome	12 660 979-19
Light Gold	12 660 979-26
Light Gold gebürstet	12 660 979-27
Messing gebürstet (23kt Gold)	12 660 979-28
Schwarz matt	12 660 979-33
Bronze gebürstet	12 660 979-42
Champagne gebürstet (22kt Gold)	12 660 979-46
Champagne (22kt Gold)	12 660 979-47
Chrom gebürstet	12 660 979-93

Abdeckplatte für WC-UP-Spülkasten der Firma TeCe - Dark Platinum gebürstet

IMO

12 660 979 Produktversion ab 5/27/2021

mm [inches]

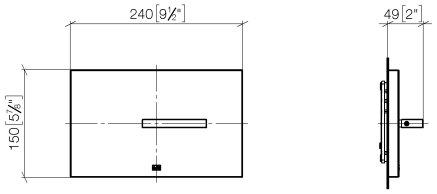

Abdeckplatte für WC-UP-Spülkasten der Firma TeCe - Dark Platinum gebürstet

IMO

12 660 979 Produktversion ab 5/27/2021

Ersatzteile für die anderen Oberflächenvarianten finden Sie hier: Chrom

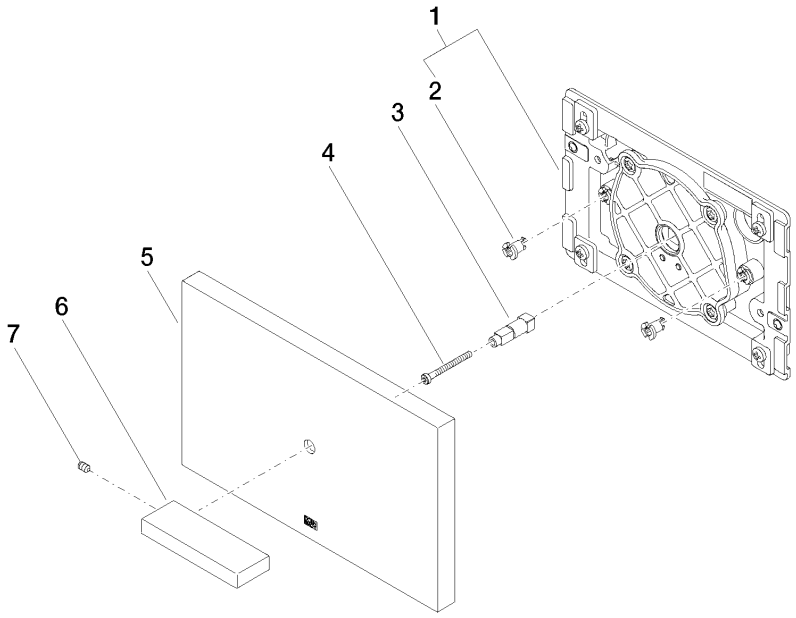

Ersatzteilstückliste

Nr.	Artikelnummer	Benennung	Verbaumenge	Lieferzeit
1	04 28 01 053 00 90	Platte	1	2
2	90 18 40 295 00 90	Huelse	1	2
3	09 18 20 038 90	Aufnahme	1	2
4	09 30 30 086 90	Schraube	1	2
5	09 11 01 179-99	Abdeckung	1	-
	Ersatzteil nicht mehr bestellbar, bitte bestellen Sie den Nachfolgeartikel			
6	09 20 97 057-99	Griff	1	30
7	09 31 11 058 90	Stift	1	2